โคลงสี่สุภาพ

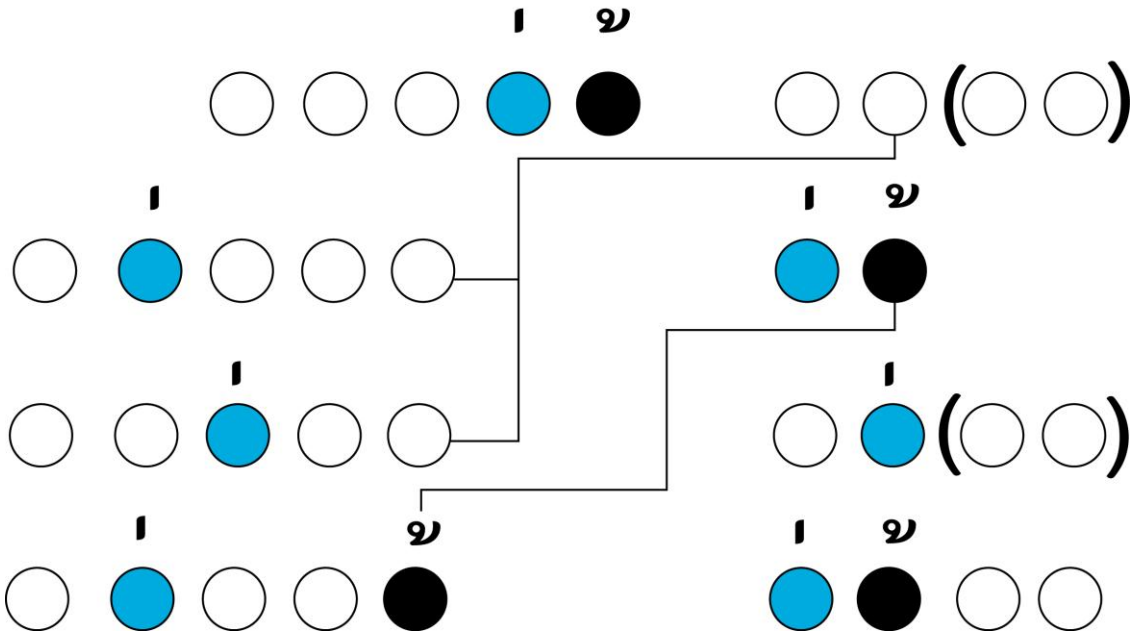

เสียงลือเสียงเล่าอ้าง อันใด พี่เอย
เสียงย่อมยอยศใคร ทั่วหล้า
สองเขือพี่หลับไหล ลืมตื่น ฤๅพี่
สองพี่คิดเองอ้า อย่าได้ถามเผือ